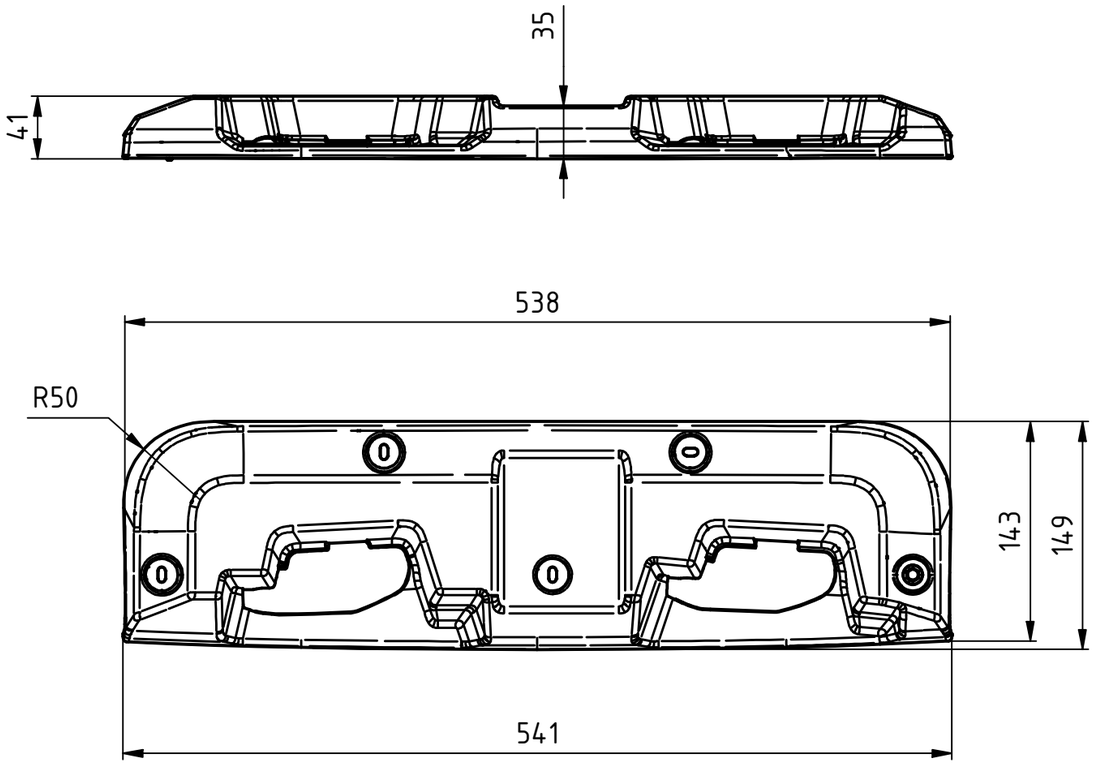

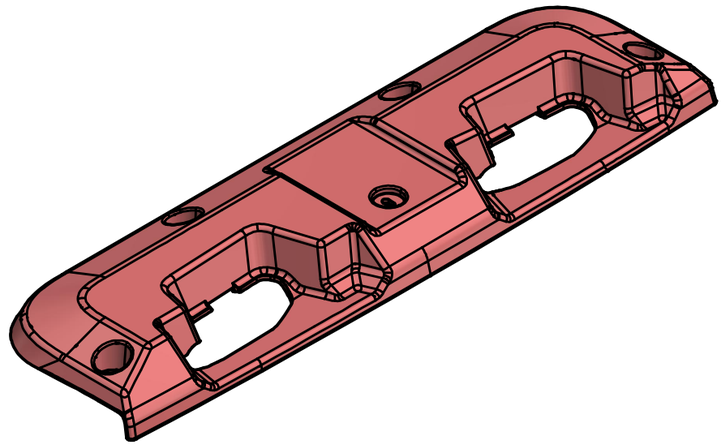

Ausführung Hecktüren

- VW Transporter L1 HKT
- VW Transporter L2 HKT
- Ford Custom L1 HKT
- Ford Custom L2 HKT

Änderungen	Index	Mitt.-Nr.	Mitteilung	Datum	Visum

Massstab

Allgemeintoleranzen ISO 2768-mk

Querleiste für Laderaum

Erstellt		Kaziu
Freigabe		
Ersetzt durch		
Status		Blatt 1/1
111942		Revision

KINTEC
Fahrzeugeinrichtung

KINTEC GmbH
Zürichstrasse 38
CH-8840 Einsiedeln

mail@kintec.ch
+41 55 543 13 08
www.kintec.ch

Das Urheberrecht an dieser Zeichnung und allen Beilagen, die dem Empfänger persönlich anvertraut sind, verbleibt jederzeit unserer Firma. Ohne unserer schriftlichen Genehmigung dürfen sie nicht kopiert oder vervielfältigt, auch niemals dritten Personen mitgeteilt oder zugänglich gemacht werden.